BDC-1A
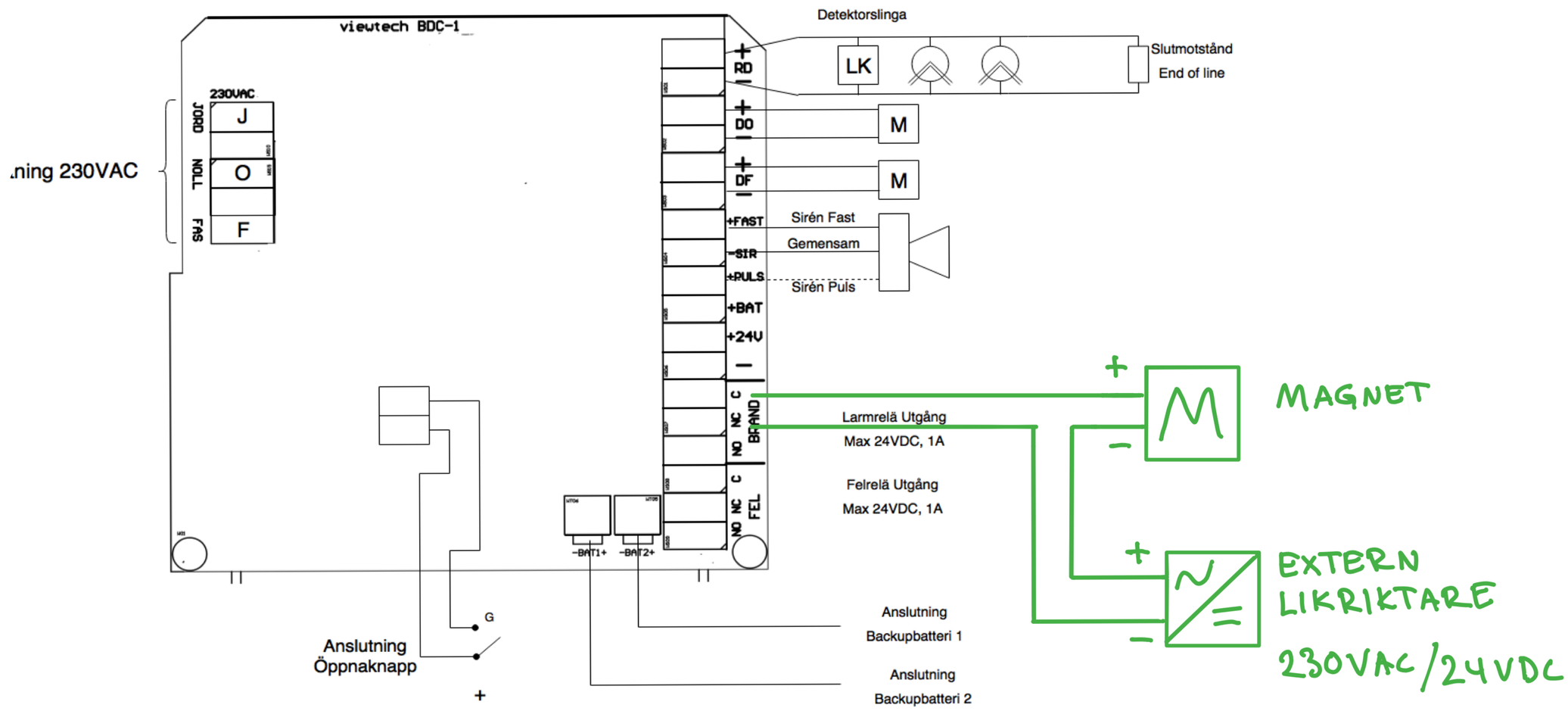
Kopplingsexempel med Larmknapp, Rökdetektorer, Dörrmagneter, Larmdon och batteri